COPYRIGHT © 2009 by Avesta Project Ltd.

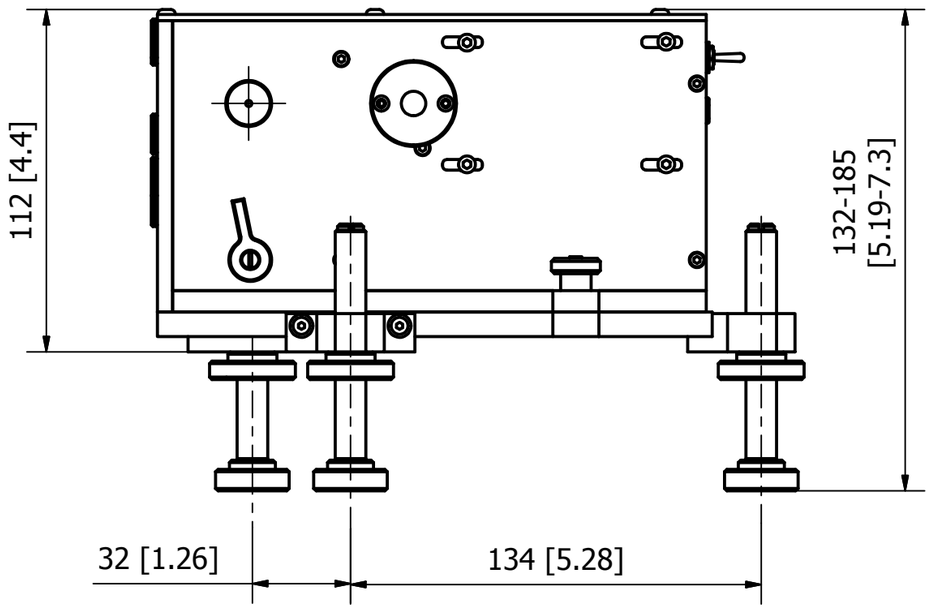

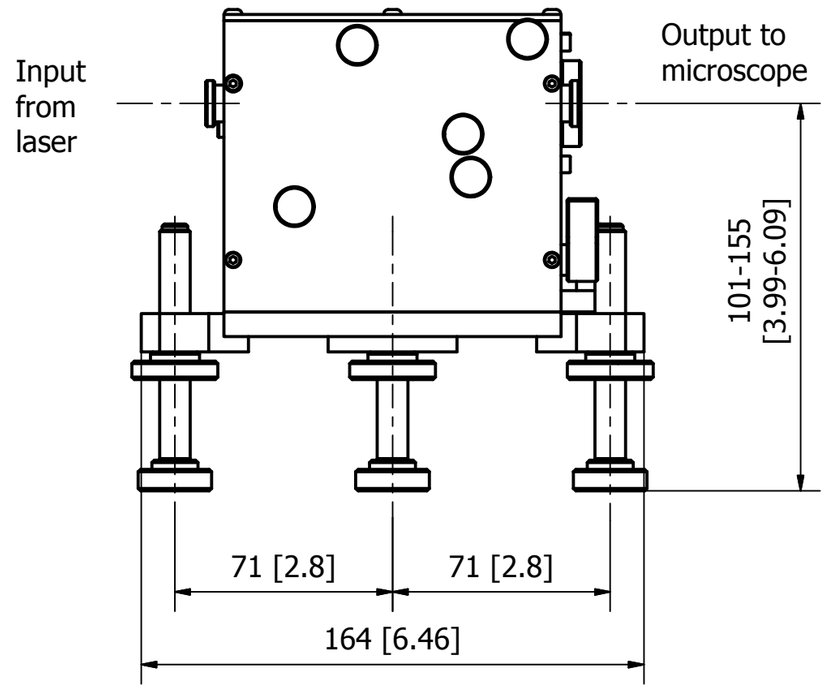

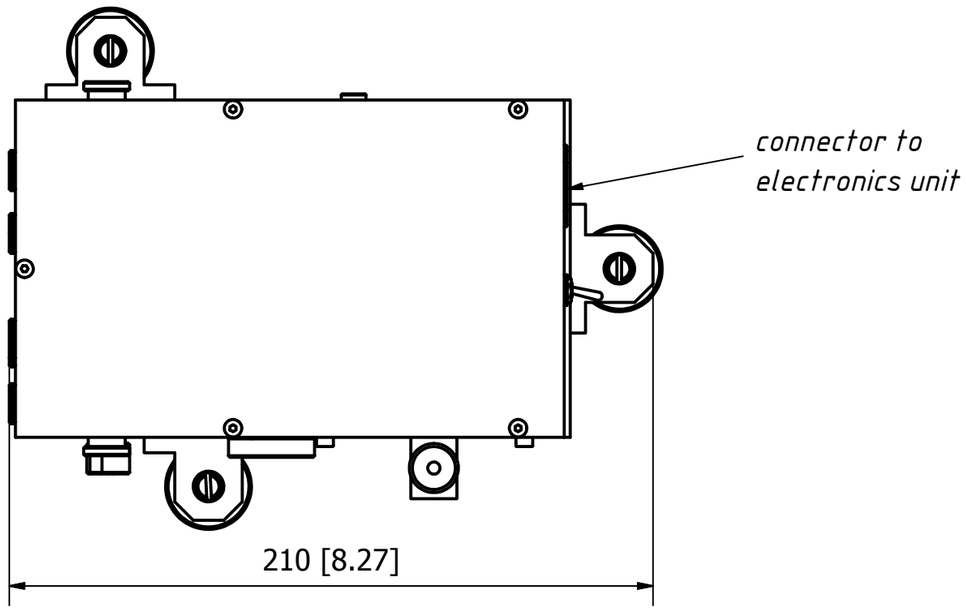

External detector:

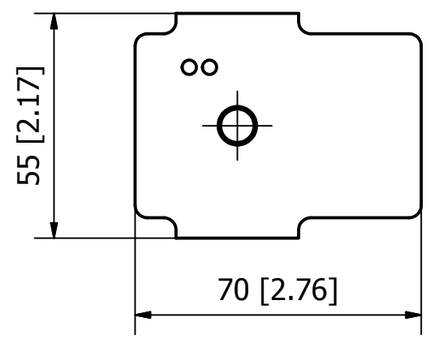

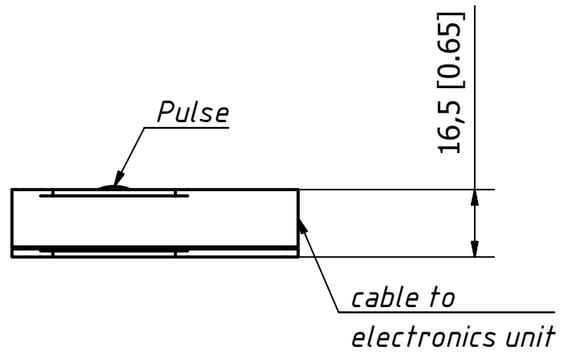

mm [inch]

INFORMATION ONLY, NOT FOR MANUFACTURING

Разраб. Avesta Project Ltd.	Пров.	Дата утв.	Дата	Дата 26.11.2009	
Avesta Project Ltd.		Scanning Autocorrelator AA-M			
		AA-M		Редакция R1.2	Лист 1 / 1